WCM4A2

SUPPORT PLAFOND

DESCRIPTION

Support plafond. Il permet le réglage aisé du caisson et une protection antivandalisme. Il est compatible avec les caissons prévus pour le passage des câbles protégés. La protection IP66 est obtenue en utilisant les passe-câbles OWBIP2 ou OWBIP3.

DONNÉES TECHNIQUES

MÉCANIQUE

Réalisé en aluminium

Passage intérieur des câbles

Charge utile: 15kg

Longueur: 412mm

Un prolongateur WCMPA de 500mm est disponible en option

Poids net: 1.3kg

RÉFÉRENCES

WCM4A2	Support plafond avec passage protégé des câbles

EMBALLAGE

Référence	Poids	Dimensions (WxHxL)	Sur emballage
WCM4A2	1.7kg	10.5x37x37cm	6

DESSINS TECHNIQUES

Les tailles indiquées sont en millimètres.

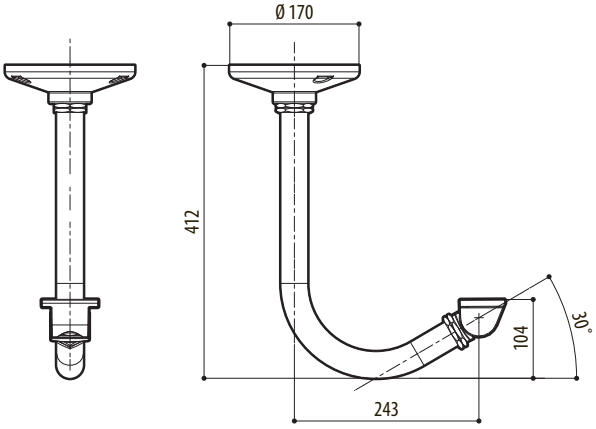

INCLINAISON MAXIMALE

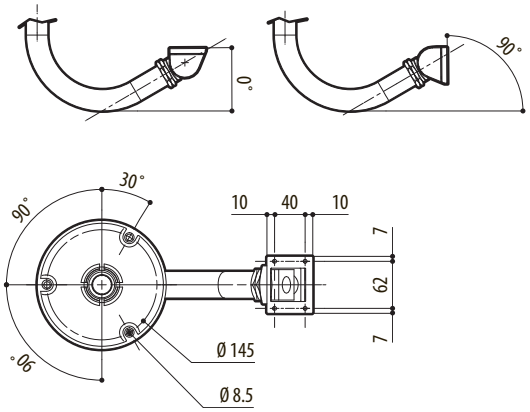

WCM4A2

Spécifications sujettes à changement sans préavis. © VIDEOTEC s.r.l. Tous droits réservés. Les noms de produit ou de sociétés cités sont des marques de commerce ou des marques de commerce enregistrées.