UEAW

CONTRE-PLAQUE

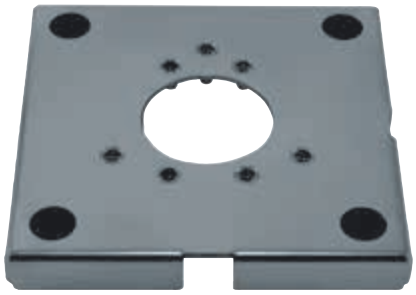

DESCRIPTION

Contre-plaque en acier inox AISI 316L. Pour UEBP et UEBW (ULISSE EVO) et compatible avec les caméras NVX, NTX.

DONNÉES TECHNIQUES

MÉCANIQUE

Support pour UEBW, UEBP (ULISSE EVO) et pour caméras NVX, NTX

Construction en acier inox AISI 316L

Dimensions: 200x200x25mm

Poids net: 1.38kg

RÉFÉRENCES

UEAW	Contre-plaque en acier inox AISI 316L

EMBALLAGE

Référence	Poids	Dimensions (WxHxL)	Sur emballage
UEAW	1.85kg	33x27x7.5cm	-

DESSINS TECHNIQUES

Les tailles indiquées sont en millimètres.

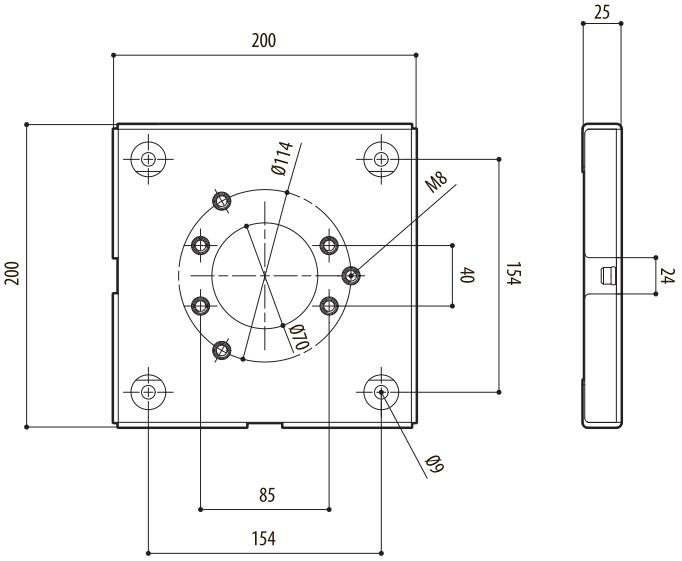

UEAW

Spécifications sujettes à changement sans préavis. © VIDEOTEC s.r.l. Tous droits réservés. Les noms de produit ou de sociétés cités sont des marques de commerce ou des marques de commerce enregistrées.