UEAW

CONTRAPLACA

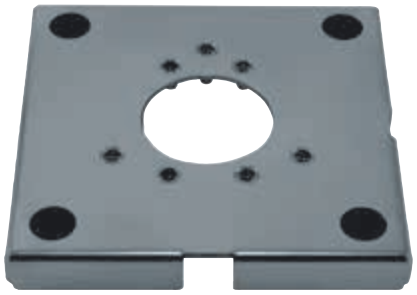

DESCRIPCIÓN

Contraplaca en acero inoxidable AISI 316L. Para UEBP y UEBW (ULISSE EVO) y compatible con cámaras NVX, NTX.

INFORMACIÓN TÉCNICA

MECÁNICO

Soporte para UEBW, UEBP (ULISSE EVO) y para cámaras NVX, NTX

Construcción de acero inoxidable AISI 316L

Dimensiones: 200x200x25mm

Peso unitario: 1.38kg (3.04lb)

NÚMERO DE PARTE

UEAW	Contraplaca en acero inoxidable AISI 316L

EMBALAJE

Número de Modelo	Peso unitario	Dimensiones (WxHxL)	Embalaje múltiple
UEAW	1.85kg	33x27x7.5cm (13x10.6x3in)	-

DIBUJOS TÉCNICO

Las medidas indicadas se expresan en milímetros.

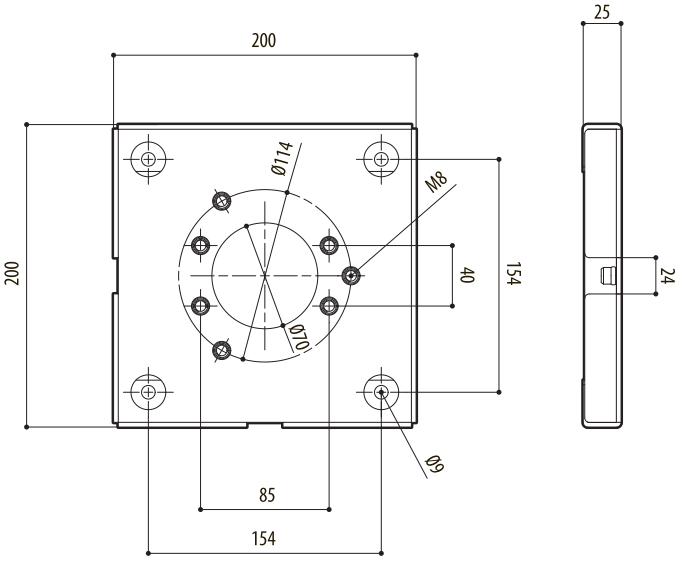

UEAW

Especificaciones sujetas a modificaciones sin aviso previo. © VIDEOTEC s.r.l. Todos los derechos reservados. Los nombres de productos o empresas mencionados son marcas comerciales o marcas registradas que pertenecen a sus respectivas compañías.