HOV

ОТКИДНОЙ АЛЮМИНИЕВЫЙ КОЖУХ КАМЕРЫ

IP66 IP67 TYPE 4X

HOV

HOV + WBOVA2

HOV + OSUPPIR + GEKO IRH

ОПИСАНИЕ

Крепкий алюминиевый кожух разработан для упрощения монтажа и технического обслуживания и гарантирует полную защиту при любых условиях окружающей среды.

Его размеры позволяют размещать разные комбинации стандартных камер с фиксированными или компактными зум-объективами.

Упрощенная установка обеспечивается за счет откидывающейся крышки, которая предоставляет полный доступ к камере, объективам и всем внутренним соединениям.

Многочисленные комплектующие, например, нагреватель, источник питания для камеры, нагнетательный вентилятор и воздушный фильтр, стеклоочиститель и омыватель обеспечат соответствие системы любым условиям применения.

ОСНОВНЫЕ ХАРАКТЕРИСТИКИ

- Изготавливается из алюминия; солнцезащитный козырек из АБС-материала
- IP66/IP67 (с кабельными сальниками или дополнительными уплотнительными кольцами)
- Предусматривает использование кронштейна с внутренним кабельным каналом
- Модель с высокоэффективной системой охлаждения для использования с IP-камерами и в условиях высоких температур
- Модель со встроенным стеклоочистителем
- Доступные комплектующие: нагреватель, источник питания для камеры, нагреватель с вентилятором, датчик вскрытия, насос омывателя

Спецификации могут быть изменены без предупреждения. © VIDEOTEC s.r.l. Все права охраняются. Названия устройств или компаний, упоминаемые в настоящем документе, являются торговыми марками или зарегистрированными торговыми знаками соответствующих компаний.

ТЕХНИЧЕСКИЕ ХАРАКТЕРИСТИКИ

МЕХАНИЧЕСКИЕ ХАР.

Модель без дополнительного оборудования

Солнечный козырек из ABS пластика

Эпоксиполиэстеровое порошковое покрытие, цвет RAL9002

Наружные винты из нержавеющей стали

Пространство внутри корпуса (ШхВ): 100x70mm

Полезная внутренняя длина (с комплектующими или без них): 250mm

Кабельные муфты: 3xM16

Стеклянное окно дополнительный ясный

- Размеры (ШхВ): 118x75mm

Вес устройства: 3kg

ЭЛЕКТРИЧЕСКИЕ ХАР.

Напряжение сети питания/Потребляемый ток (модель без дополнительных устройств):

- От 12Vdc до 24Vdc, 1A max
- От 12Vac до 24Vac, 1A max, 50/60Hz
- От 120Vac до 230Vac, 400mA max, 50/60Hz

Напряжение сети питания/Потребляемый ток (модель с нагревателем, Ton 15°C±3°C, Toff 22°C±3°C):

- От 12Vdc до 24Vdc, 3A max
- От 12Vac до 24Vac, 3A max, 50/60Hz
- От 120Vac до 230Vac, 400mA max, 50/60Hz

Напряжение сети питания/Потребляемый ток (модель с нагревателем и вспомогательным вентилятором непрерывного цикла):

- 12Vdc, 400mA max
- 24Vac, 200mA max, 50/60Hz

Напряжение сети питания/Потребляемый ток (Версия с источником питания с широким диапазоном напряжения):

- От 100Vac до 240Vac, 40mA max, 50/60Hz

Напряжение сети питания/Потребляемый ток (модель с нагнетательным вентилятором и термостатом для моделей с двойным фильтром для воздухообмена, Ton 35°C±3°C, Toff 20°C±3°C):

- 12Vdc, 400mA max
- 24Vac, 200mA max, 50/60Hz
- 120Vac, 0.37A max, 50/60Hz
- 230Vac, 0.19A max, 50/60Hz

Напряжение сети питания/Потребляемый ток (модель со встроенным стеклоочистителем):

- 24Vac, 1.85A max, 50/60Hz
- 230Vac, 40mA max, 50/60Hz

Питание камеры:

- IN от 100Vac до 240Vac, 50/60Hz - OUT 12Vdc, 1.25A
- IN 230Vac, 50Hz - OUT 24Vac, 50Hz, 400mA

ОКРУЖАЮЩАЯ СРЕДА

Для установки внутри помещений и наружной установки

Рабочая температура (с нагревателем): от -20°C до +65°C

Относительная влажность: от 5% до 95%

СЕРТИФИКАТЫ

Электробезопасность (CE): EN60950-1, IEC60950-1, EN62368-1, IEC62368-1

Электромагнитная совместимость (CE): EN50130-4, EN61000-6-3, EN55032 Класс B, FCC Part. 15 Класс B, ICES-003 Класс B (со стеклоочистителем: EN61000-6-4, EN55032 Класс A, FCC Part. 15 Класс A, ICES-003 Класс A)

Наружная установка (CE): EN60950-22, IEC 60950-22

Степень защиты IP (EN60529):

- IP66/IP67 (Настенный кронштейн для поворотных устройств)
- IP66/IP67 (с кронштейном с внутренним кабельным каналом, с уплотнительными кольцами)
- IP55 (с кронштейном с внутренним кабельным каналом)
- IP44 (с двойным фильтром для воздухообмена)

Степень защиты IK (EN62262):

- IK10: модели HOV32K1A084, HOV32K2A084
- IK10 (за исключением переднего стекла): для всех других моделей

Защита от солевого тумана: до 1000 часов (ISO9227)

Сертификат UL (за исключением моделей с двойным фильтром для воздухообмена HOV32K1A018, HOV32K2A016, HOV32K2A017, HOV32K2A147 и модели со стеклоочистителем HOV32K1A100 напряжением 230Vac): cULus Listed, TYPE 4X

Сертификат EAC

Спецификации могут быть изменены без предупреждения. © VIDEOTEC s.r.l. Все права охраняются. Названия устройств или компаний, упоминаемые в настоящем документе, являются торговыми марками или зарегистрированными торговыми знаками соответствующих компаний.

КОМПЛЕКТУЮЩИЕ

OHOVPOEIPM	Комплект для технического обслуживания/модификации кожухов HOV и HOV HI-POE IPM
OHEH26	Нагреватель, 120Vac или 230Vac,для кожухов HOV, HTV, VERSO, VERSO COMPACT
OHEH27	Нагреватель 12Vac, 12Vdc, 24Vac или 24Vdc, для кожухов HOV, HTV, VERSO, VERSO COMPACT
OHOVV1	Нагреватель с вентилятором непрерывного цикла IN 12Vdc, для кожуха HOV
OHOVV2	Нагреватель с вентилятором непрерывного цикла IN 24Vac, для кожуха HOV
OHOVV3	Нагреватель с вентилятором непрерывного цикла IN 100-240Vac, для кожуха HOV
OHOVPS1B	Источник питания для камеры с широким диапазоном напряжения, IN от 100Vac до 240Vac - OUT 12Vdc, 1.25A, для кожухов HOV, HTV
OHOVPS2B	Трансформатора камеры, IN 230Vac - OUT 24Vac, 10VA, для кожухов HOV, HTV
OHOVTA1	Защитный переключатель, расположенный на плате, винты с защитой от вскрытия и ключ для кожуха HOV
OWBIP8	Комплект уплотнительных колец (3xM16) IP66 для кронштейнов WBOVA2 и WCM4A2 для кожухов PUNTO, HOV, HTV, VERSO, VERSO POLAR, VERSO COMPACT, HEB, HEK
OHEGBB	Распределительная коробка, защищенная от погодных условий IP55
WASOV5L5M00	Резервуар для воды объемом 5l, насос с производительностью до 5m, IN 230Vac-24Vac-120Vac
WASOV23L5M00	Резервуар для воды объемом 23 л, насос с производительностью до 5m, IN 230Vac-24Vac-120Vac
WASOV23L11M00	Резервуар для воды 23l, насос с производительностью до 11m, IN 230Vac-24Vac-120Vac
WAS1V23L30M00	Резервуар для воды 23 л, насос с производительностью до 30m с притоком воды, IN 230Vac
WAS3V23L30M00	Резервуар для воды объемом 23 л, насос с производительностью до 30m с притоком воды, IN 120Vac
WASPTOV5L5M00	Резервуар для воды объемом 5l, насос с производительностью до 5m, IN 230Vac-24Vac-120Vac
WASPTOV23L5M00	Резервуар для воды объемом 23 л, насос с производительностью до 5m, IN 230Vac-24Vac-120Vac
WASPTOV23L11M00	Резервуар для воды объемом 23l, насос с производительностью до 11m с притоком воды, IN 230Vac-24Vac-120Vac
WASPT1V23L30M00	Резервуар для воды 23 л, насос с производительностью до 30m с притоком воды, IN 230Vac
WASPT3V23L30M00	Резервуар для воды объемом 23 л, насос с производительностью до 30m с притоком воды, IN 120Vac
DTWRX	Приемник данных для дистанционного управления стеклоочистителем и насосами линии WASPT
OSUPPIR	Кронштейн для монтажа 1 осветителя GEKO IRH под кожухом (сочетание адаптера OSUPPIR и настенного кронштейна WBOVA2 не подходит для кожуха PUNTO)

СОПУТСТВУЮЩИЕ ИЗДЕЛИЯ

PTH300	Устройство горизонтального/вертикального поворота

КРОНШТЕЙНЫ И АДАПТЕРЫ

WBJA	Кронштейн для крепления на стене
WBOVA2	Настенный кронштейн с внутренним кабельным каналом
WBOV3A2	Настенный кронштейн с внутренним кабельным каналом, опорной пластиной и опорной коробкой, не подходит для OHEBVF1, OHEBVF2 и OHEBVF3
WCM3A	Потолочное крепление с шаровым шарниром
WCM5A	Потолочное крепление с шаровым шарниром
WCM4A2	Потолочное крепление с внутренним кабельным каналом
WCMPA	Прямая деталь для удлинения кронштейнов WCM4A2 и WCM5A
WFWCA	Кронштейн с шарниром
DBHWGC	Адаптер для установки на стойке Ø 210mm, макс. 225mm. Для использования вместе с опорной усиливающей пластиной WCPA.
WCWA	Адаптер для крепления на угол
WSFPA	Адаптер для установки на стойке
WCPA	Опорная армирующая пластина для установки на стены, не соответствующие требованиям монтажа
NXWTU	Модуль адаптера из нержавеющей стали AISI 316L для наклонных поверхностей

ЗАПАСНЫЕ ЧАСТИ

OHOVS32A000	Солнцезащитный козырек
OHOV32SUP	Цельная верхняя часть

УПАКОВКА

Номер модели	Вес	Размеры (ШхВхД)	Количество штук в коробке
HOV32K1A000	3.4kg	19.5x14.5x53cm	4

Спецификации могут быть изменены без предупреждения. © VIDEOTEC s.r.l. Все права охраняются. Названия устройств или компаний, упоминаемые в настоящем документе, являются торговыми марками или зарегистрированными торговыми знаками соответствующих компаний.

ДОСТУПНЫЕ МОДЕЛИ

Номер модели	Солнцезащитный козырек	Нагреватель, 120Vac/230Vac	Нагреватель, 12Vdc/24Vac	Вентилятор, 12Vdc, двойным воздушным фильтром	Вентилятор, 24Vac, двойным воздушным фильтром	Источник питания, IN 100/240Vac, OUT 12Vdc, 1A, для вентилятора, двойным воздушным фильтром	Стеклоочиститель, 24Vac	Стеклоочиститель, 230Vac	Стандарт защиты от атмосферных воздействий, IK10	Энергопотребление	cULus Listed
HOV32K1A000	√	√	-	-	-	-	-	-	-	40W	√
HOV32K1A018	√	√	-	-	-	√	-	-	-	44W	-
HOV32K1A100	√	√	-	-	-	-	-	√	-	47W	-
HOV32K2A000	√	-	√	-	-	-	-	-	-	20W	√
HOV32K2A016 [1]	√	-	√	-	√	-	-	-	-	24W	-
HOV32K2A017 [1]	√	-	√	√	-	-	-	-	-	24W	-
HOV32K2A147 [1]	√	-	√	-	√	-	√	-	-	31W	-
HOV32K2A200 [1]	√	-	√	-	-	-	√	-	-	27W	√
HOV32K1A084	√	√	-	-	-	-	-	-	√	40W	√

1 Кожух подключается к питанию вместе с вентилятором и/или стеклоочистителем

ТЕХНИЧЕСКИЕ ЧЕРТЕЖИ

Размеры указаны в миллиметрах.

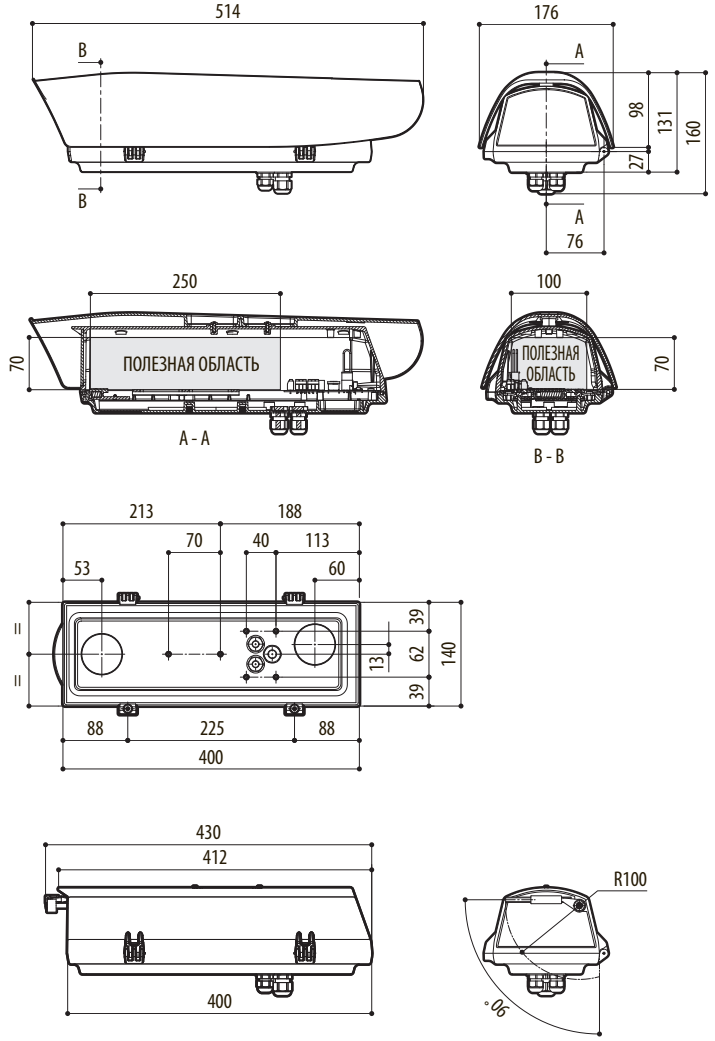

Спецификации могут быть изменены без предупреждения. © VIDEOTEC s.r.l. Все права охраняются. Названия устройств или компаний, упоминаемые в настоящем документе, являются торговыми марками или зарегистрированными торговыми знаками соответствующих компаний.